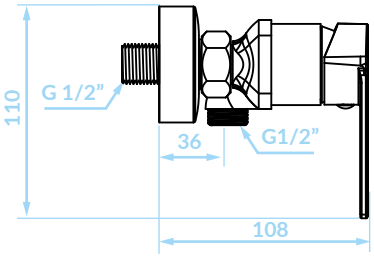

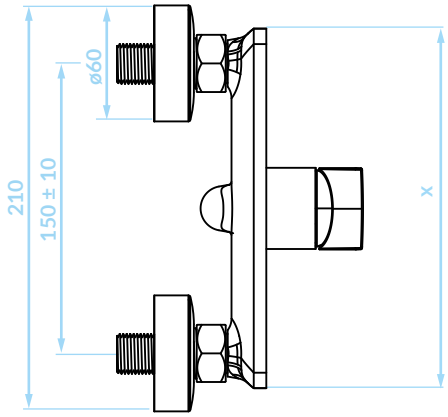

SERTA
BKS_x40A

KUCHINOX
INSPIRACJA PŁYNIE Z WNĘTRZA